ЗАМОК С “Т” ОБРАЗНОЙ РУЧКОЙ — 018

IP 65

LH/RH

RoHS

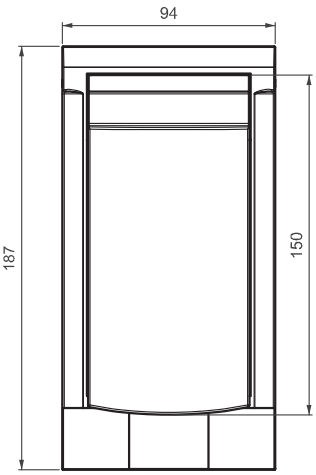

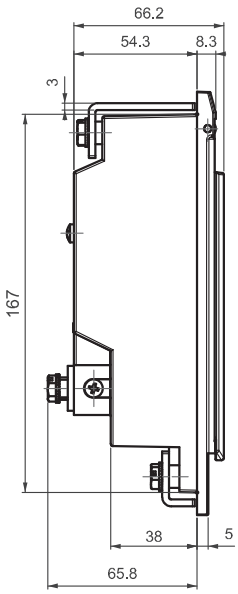

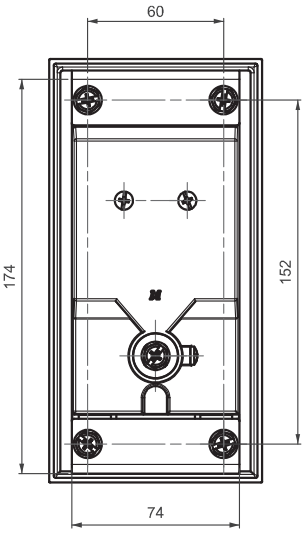

- Замок специально разработан для шкафов со средным напряжением
- Пористый уплотнитель по периметру замка обеспечивает защиту IP65
- Максимальный диаметр дужки навесного замка - 9мм
- Для заказа нестандартного ригеля или цвета - обратитесь в “Mesan”

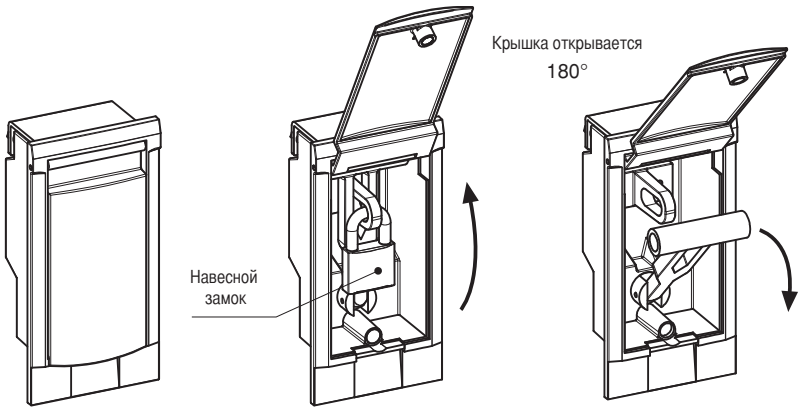

СФЕРА ПРИМЕНЕНИЯ

Панель средного напряжения

МАТЕРИАЛ

КОРПУС : Алюминий
КРЫШКА: Алюминий
РУЧКА : ЦАМ DIN-EN 1774-ZnAl4Cu1
ПИМ : Проушина: ЦАМ
ШТЫРЬ : Нержавеющая сталь

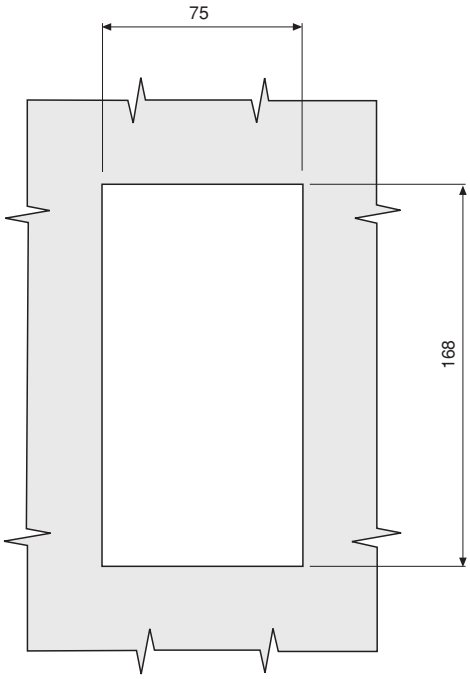
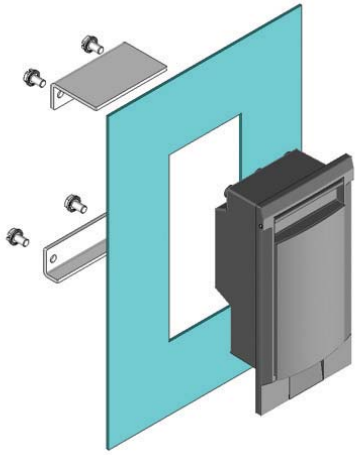
Монтажное отверстие