ПЕТЛЯ ДЛЯ СИСТЕМЫ КОНДИЦИРОВАНИЯ 300

LH/RH

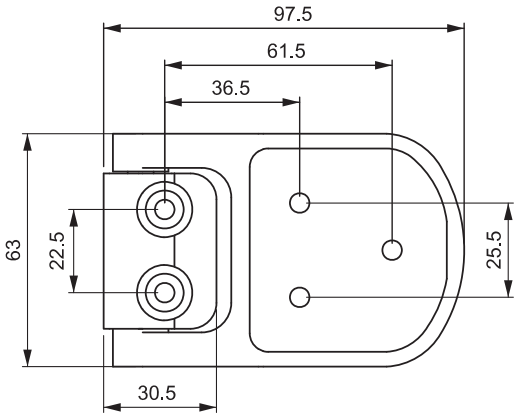

СФЕРА ПРИМЕНЕНИЯ

Системы кондиционирования, электрощиты, металлические шкафы, панели и дверцы оборудования

МАТЕРИАЛЫ

Корпус : Полиамид PA6 GFR 30

Ось : Нержавеющая Сталь

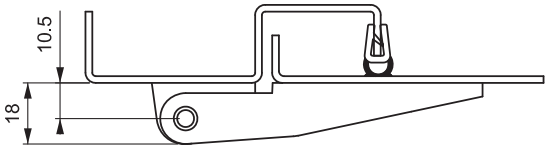
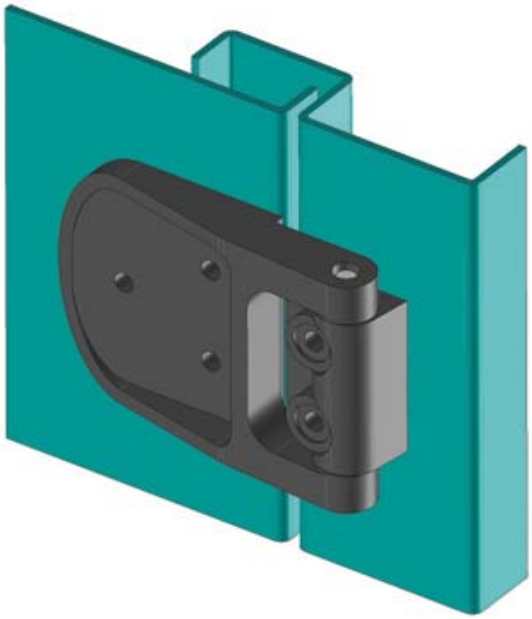
Угол разворота петли