V : 2

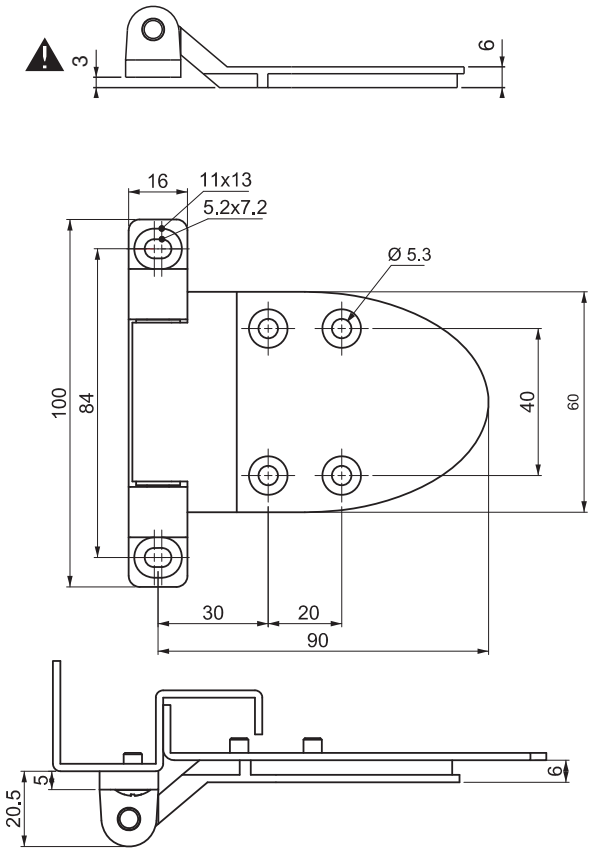

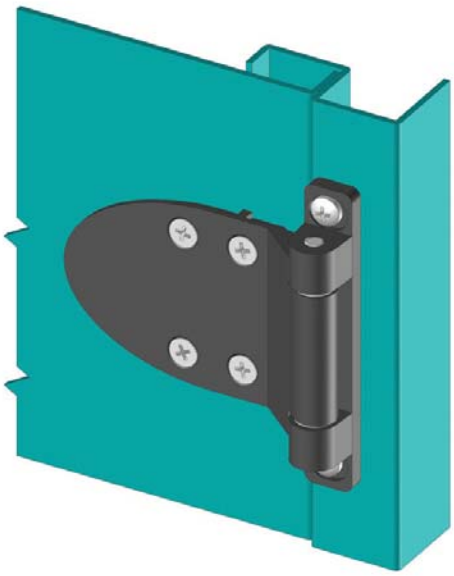

700 — ПЕТЛЯ ДЛЯ СИСТЕМЫ КОНДИЦИРОВАНИЯ

LH/RH

- Разработана для монтажа в одной плоскости
- Поставляется в собранном виде
- Возможна регулировка в двух плоскостях
- Регулировка по вертикали (ось) +/- 2 мм. По горизонтали +/- 1 мм

СФЕРА ПРИМЕНЕНИЯ

Системы кондиционирования, электрощиты, металлические шкафы, панели и дверцы оборудования

МАТЕРИАЛЫ

Корпус : ЦАМ DIN-EN 1774 - ZnAl4Cu1
Ось : Сталь
Втулка : Ацетальный гомо-полимер "Delrin"

Покрытие

Черная покраска

Угол разворота петли

0 — 180°

КОД ПРОДУКТА

700	1	-	2	-	00	-	2
КОД ГРУППЫ	МАТЕРИАЛ		ПОКРЫТИЕ		ВЫСОТА		ВЕРСИЯ

МАТЕРИАЛ	M
Сплав ЦАМ	1

ПОКРЫТИЕ	F
Черный цвет	2