V : 3

600 — ПЕТЛЯ ДЛЯ СИСТЕМЫ КОНДИЦИРОВАНИЯ

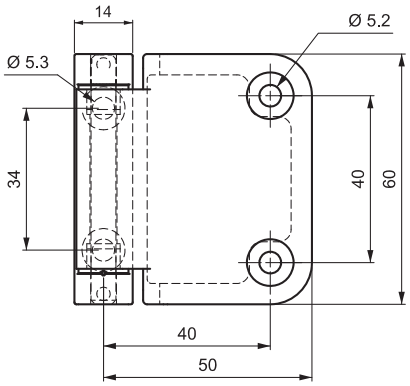

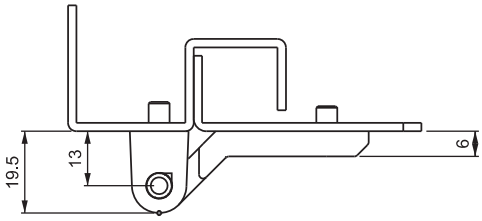

LH/RH

- Разработана для монтажа в одной плоскости
- Поставляется в разобранном виде

СФЕРА ПРИМЕНЕНИЯ

Электрощиты, металлические шкафы, внутренние двери и панели

МАТЕРИАЛЫ

Корпус : ЦАМ DIN-EN 1774 - ZnAl4Cu1

Ось : Сталь

Втулка : Ацетальный гомо-полимер "Delrin"

Покрытие

Черная покраска

Угол разворота петли

КОД ПРОДУКТА

600	1	-	2	-	00	-	3
КОД ГРУППЫ	МАТЕРИАЛ		ПОКРЫТИЕ		ВЫСОТА		ВЕРСИЯ

МАТЕРИАЛ	M
Сплав ЦАМ	1

ПОКРЫТИЕ	F
Черный цвет	2