ЛИСТОВАЯ ПЕТЛЯ 499

- Используется для тяжёлых дверей
- Выдерживает нагрузку более 10 кН или взрыв высоковольтного трансформатора
- Размер шпилек: M8 * 12 мм

СФЕРА ПРИМЕНЕНИЯ

Генераторы, электрощиты, панели

МАТЕРИАЛЫ

Корпус : Сталь

Ось : Нержавеющая сталь

Внимание:

Болты поставляются в комплекте

Угол разворота петли

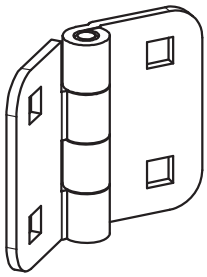

V : 1

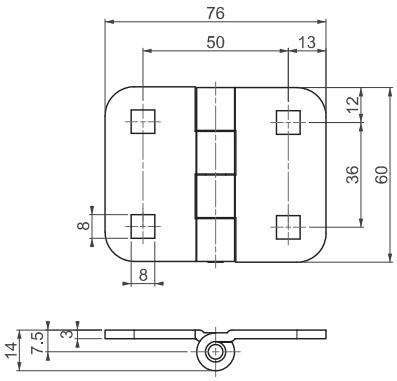

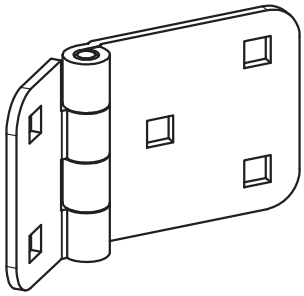

V : 2

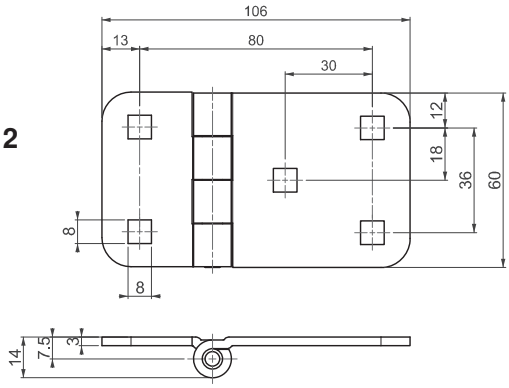

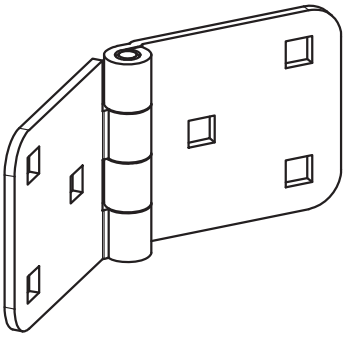

V : 3

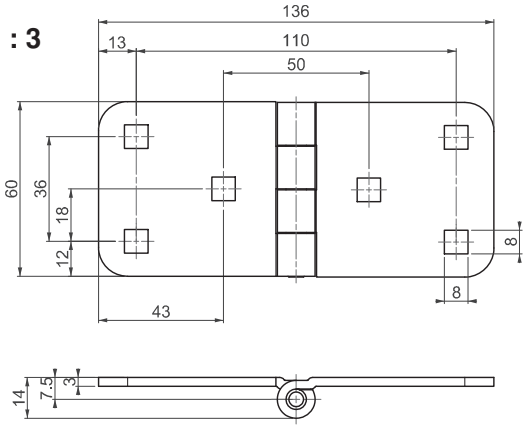

КОД ПРОДУКТА

499 - 6 - F - V

КОД ГРУППЫ | МАТЕРИАЛ | ПОКРЫТИЕ | ВЕРСИЯ

МАТЕРИАЛ	M
Сталь	6

ПОКРЫТИЕ	F
Черный цвет	2
Цинк	3