УГЛОВАЯ ПЕТЛЯ (2D)

700

LH/RH

2 D

V : 1

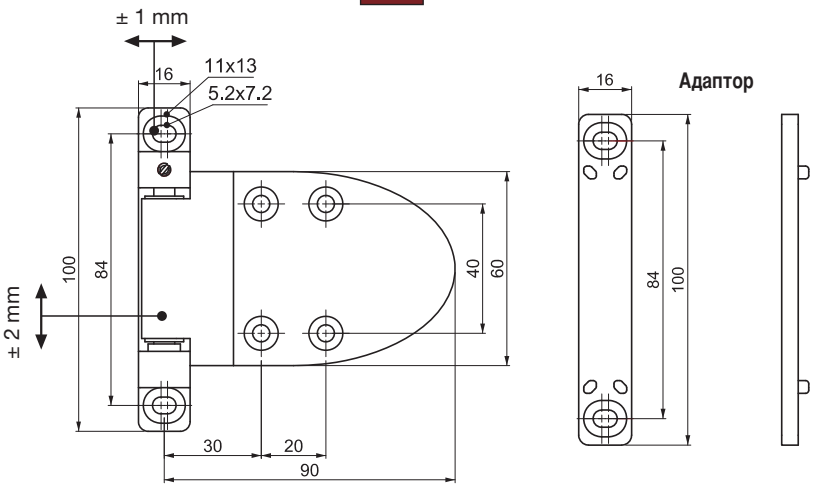

- Разработана для монтажа в параллельных плоскостях
- Версии “H” от 2 до 12 мм
- Поставляется в собранном виде
- Возможна регулировка в двух плоскостях
- Регулировка по вертикали (ось) +/- 2 мм. По горизонтали (проставка) +/- 1 мм

Версия с адаптором

700 1-2-**H-1**

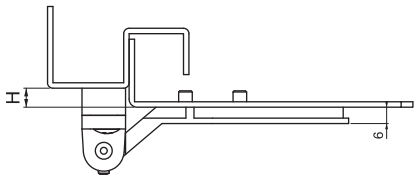

H
2
7
12

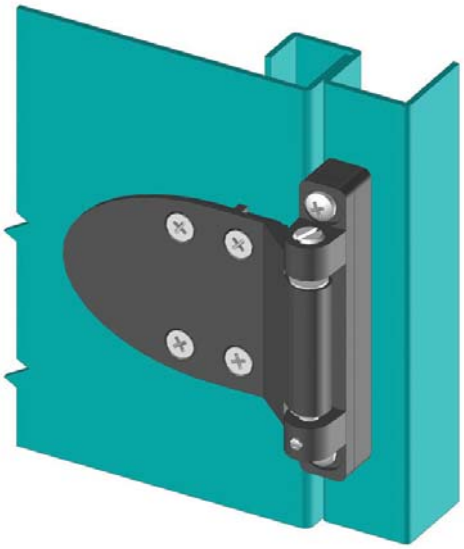

СФЕРА ПРИМЕНЕНИЯ

Системы кондиционирования, электрощиты, металлические шкафы, панели и дверцы оборудования

МАТЕРИАЛЫ

Корпус : ЦАМ DIN-EN 1774 - ZnAl4Cu1
Ось : Сталь
Втулка : Ацетальный гомо-полимер "Delrin"

Покрытие

Чёрная покраска

Угол разворота петли

КОД ПРОДУКТА

700 - 1 - 2 - H - 1 - 001 / 002

700	1	2	H	1
КОД ГРУППЫ	МАТЕРИАЛ	ПОКРЫТИЕ	ВЫСОТА	ВЕРСИЯ

001 — Дверь справа
002 — Дверь слева

МАТЕРИАЛ	M
Сплав ЦАМ	1

ПОКРЫТИЕ	F
Черный цвет	2