ЗАМОК ДЛЯ СТЕКЛА — 020

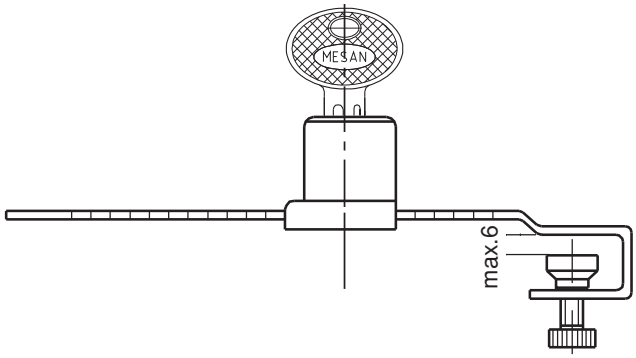

СФЕРА ПРИМЕНЕНИЯ

Стеклянные дверцы

МАТЕРИАЛЫ

Корпус :ЦАМ DIN-EN 1774 ZnAl4Cu1

Планка скольжения: Нержавеющая сталь (AISI 304)

Покрытие: Хром

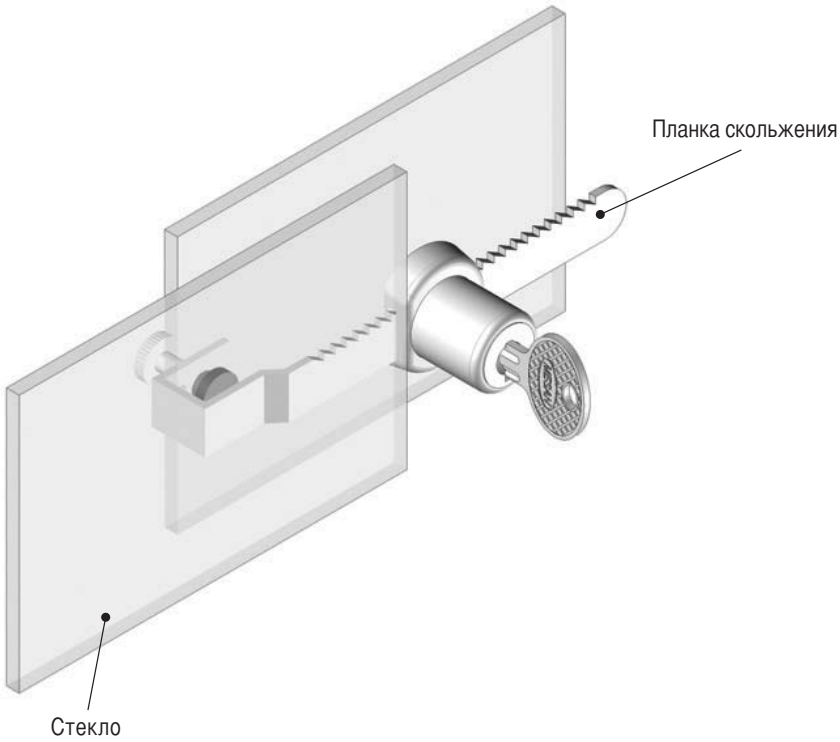

КОД ПРОДУКТА

020 - D D

КОД ГРУППЫ № ЦИЛИНДРА

	ВАРИАНТЫ	DD
	С одинаковым секретом - (одинаковые ключи)	01
	С разным секретом - (разные ключи)	02