## ЗАМОК С Т-ОБРАЗНОЙ РУЧКОЙ

**064**

LH/RH

RoHS

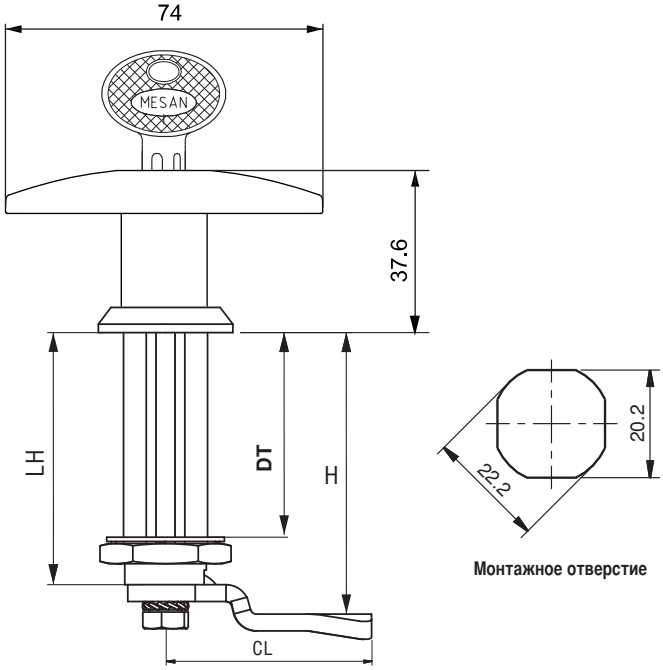


| DT | LH |
|---|---|
| 20 | 30 |
| 30 | 40 |
| 40 | 50 |
| 50 | 60 |

- Предназначен для термо- и звукоизоляционных панелей
- Для панелей толщиной от 20 до 50 мм
- Доступны комбинированные версии замка - из ЦАМа и полиамида.
- Без цилиндра (опционально)

**СФЕРА ПРИМЕНЕНИЯ**

Электрощиты, металлические шкафы, панели и дверцы оборудования

**МАТЕРИАЛЫ**

Корпус : ЦАМ DIN-EN 1774- ZNAl4Cu1
Ригель : Сталь
Прокладка : Резина

064 110-DT-**1**-**1**-DD-CC
**Сплав ЦАМ / Хром**

064 110-DT-**1**-**2**-DD-CC
**Сплав ЦАМ / Черный цвет**

064 110-DT-**2**-**0**-DD-CC
**Полиамид / Без покрытия**

**Без цилиндра "00"**

### КОД ПРОДУКТА

| 064 | - | 110 | - | DT | - | M | - | F | - | D D | - | C C |
|---|---|---|---|---|---|---|---|---|---|---|---|---|
| КОД ГРУППЫ | | РУЧКА | | ТОЛЩИНА ДВЕРИ | | МАТЕРИАЛ | | ПОКРЫТИЕ | | № ЦИЛИНДРА | | РИГЕЛЬ |

| МАТЕРИАЛ | M |
|---|---|
| Сплав ЦАМ | 1 |
| Полиамид | 2 |

| ПОКРЫТИЕ | F |
|---|---|
| Хром | 1 |
| Черный цвет | 2 |
| Без покрытия | 0 |

| ЦИЛИНДР | ВАРИАНТЫ | DD |
|---|---|---|
| | Без цилиндра | 00 |
| | С одинаковым секретом - (одинаковые ключи) | 01 |
| | С разным секретом - (разные ключи) | 02 |
| | Euro key (5333) | 05 |
| | CH751 (со шторкой от пыли из нержавеющей стали) | 07 |

Для подбора ригелей см. стр.: 114 - 115