ЗАМОК С ФУНКЦИЕЙ РУЧКИ — 261

LH/RH

RoHS

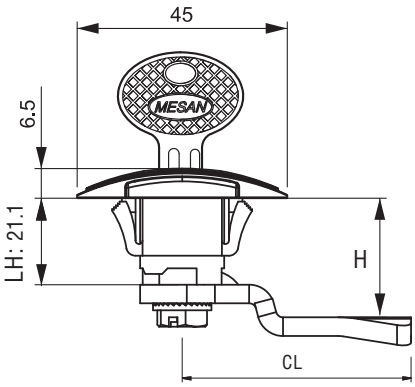

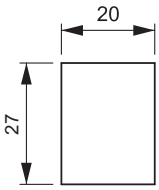

Монтажное отверстие

- Лёгкий монтаж
- Корпус самофиксирующийся
- Специальное 20мм x 27мм монтажное отверстие.
- Степень защиты IP ниже 65
- Для панелей толщиной не более 1.8мм

СФЕРА ПРИМЕНЕНИЯ

Электрощиты, металлические шкафы, панели и дверцы оборудования

МАТЕРИАЛЫ

Корпус : Полиамид PA6 GFR 15
Цилиндр : ЦАМ DIN-EN 1774 ZnAl4Cu1
Ригель : Сталь или полиамид PA6 GFR 30

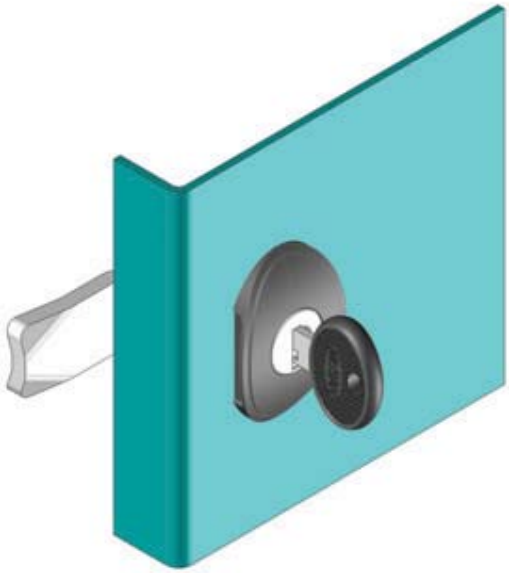

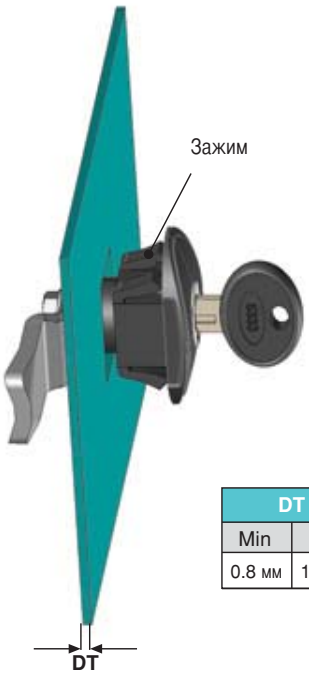

ТОЛЩИНА ДВЕРИ

DT	
Min	Max
0.8 мм	1.8 мм

КОД ПРОДУКТА

261 - 2 - 0 - DD - CC

КОД ГРУППЫ | МАТЕРИАЛ | ПОКРЫТИЕ | № ЦИЛИНДРА | РИГЕЛЬ

МАТЕРИАЛ	M
Полиамид	2

ПОКРЫТИЕ	F
Без покрытия	0

ЦИЛИНДР	ВАРИАНТЫ	DD
	С одинаковым секретом - (одинаковые ключи)	01
	С разным секретом - (разные ключи)	02
	нержавеющая шторка от пыли (одинаковые ключи)	03
	нержавеющая шторка от пыли (разные ключи)	32
	Master System	04
	Euro key (5333)	05
	CH751 (со шторкой от пыли из нержавеющей стали)	07

Для подбора ригелей см. стр.: 114 - 115