ЗАМОК С ФУНКЦИЕЙ РУЧКИ

161

IP 65

LH/RH

RoHS

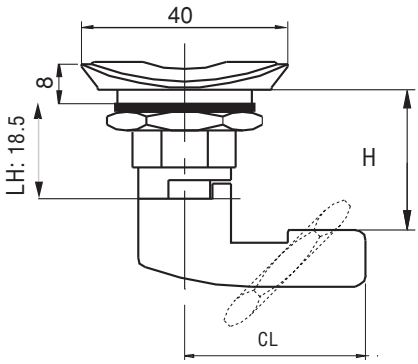

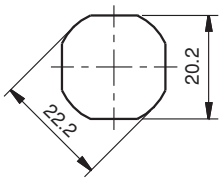

Монтажное отверстие

- Замок с фигурной внешней частью корпуса
- Если нужен другой цвет изделия, обратитесь в “Mesan”

СФЕРА ПРИМЕНЕНИЯ

Электрощиты, металлические шкафы, панели и дверцы оборудования

МАТЕРИАЛЫ

Корпус : Полиамид PA6 GFR 30
Цилиндр : ЦАМ или полиамид PA6 GFR 30
Гайка : ЦАМ или полиамид PA6 GFR 30
Ригель : Сталь или полиамид PA6 GFR 30

КОРПУС СЕРДЦЕВИНА

161 - 2 0 - M F - D D - C C

КОД ГРУППЫ
КОД СЕРДЦЕВИНЫ
РИГЕЛЬ
ПОКРЫТИЕ
МАТЕРИАЛ
ПОКРЫТИЕ
МАТЕРИАЛ

МАТЕРИАЛ	M
Сплав ЦАМ	1
Полиамид	2

ПОКРЫТИЕ	F
Хром	1
Черный цвет	2
Без покрытия	0

Для подбора ригелей см. стр.: 114 - 115
Подобрать сердцевины мож. на стр.: 134
Выбрать ключи можно на стр.: 130 - 131