ЗАМОК “СЕКЮР” — 361

IP 65

LH/RH

RoHS

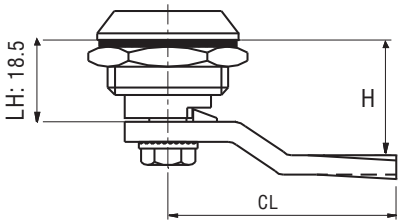

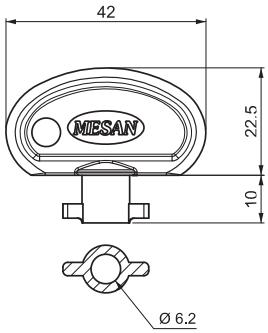

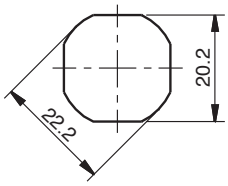

Монтажное отверстие

- В открытом положении ключ выполняет функцию ручки
- Специальный ключ, заказывается вместе с замком

СФЕРА ПРИМЕНЕНИЯ

Электрощиты, металлические шкафы, панели и дверцы оборудования

МАТЕРИАЛЫ

Корпус : ЦАМ DIN-EN 1774- ZNAl4Cu1
Пов. ручка : ЦАМ DIN-EN 1774- ZNAl4Cu1
Ригель : Сталь
Прокладка : Резина
Покрытие : Хром или черная покраска

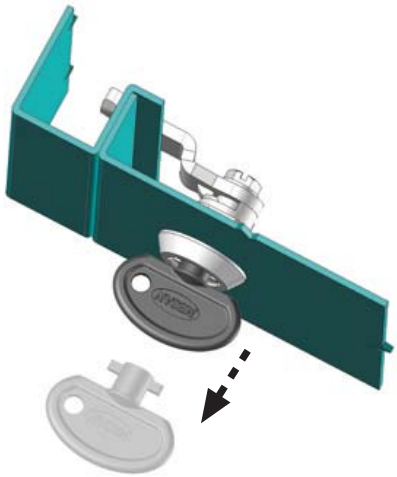

В закрытом положении ключ вынимается

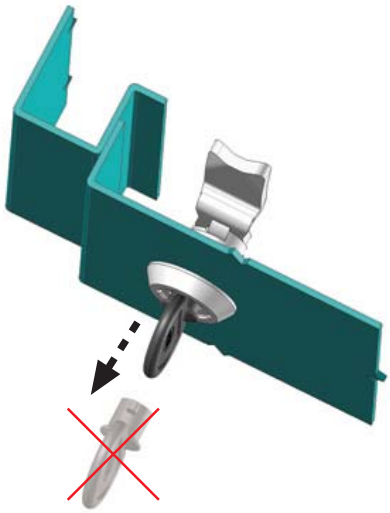

В открытом положении ключ не вынимается

Замок

КОД ПРОДУКТА

361 — КОД ГРУППЫ
1 — МАТЕРИАЛ
F — ПОКРЫТИЕ
C C — РИГЕЛЬ

Ключ

КОД ПРОДУКТА

167 — КОД ГРУППЫ
1 — МАТЕРИАЛ
F — ПОКРЫТИЕ

МАТЕРИАЛ	M
Сплав ЦАМ	1

ПОКРЫТИЕ	F
Хром	1
Черный цвет	2

Подобрать сердцевины мож. на стр.: 134
Для подбора ригелей см. стр.: 114 - 115