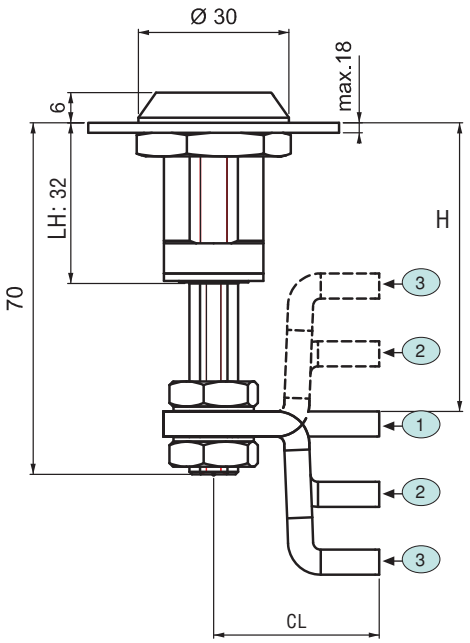


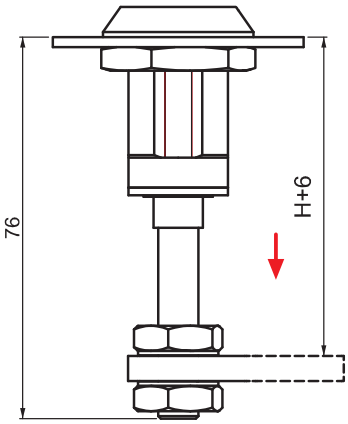


## 040 КОМПРЕССИОННЫЙ ЗАМОК

IP 65

LH/RH

RoHS

- Применяется в условиях повышенной вибрации, обеспечивает улучшенную герметизацию
- Замок прижимает ригель до 6мм
- Регулируемая высота ригеля от 10 до 85 мм
- Так же способствует снижению шума
- Более десятка сердцевин на выбор
- Три типоразмера ригеля

| Ригель | CC | CH | CL | H Люфт min | H Люфт max |
|---|---|---|---|---|---|
| 1 | 01 | 0 | 33 | 41 | 58 |
| 2 | 02 | 14 | 33 | 27 | 72 |
| 3 | 03 | 27.5 | 33 | 13.5 | 85 |

V : 2

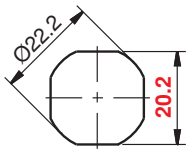


Стандартное
Монтажное отверстие

Внимание

V : 4

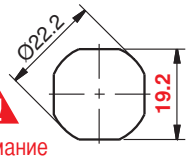


Специальное
Монтажное отверстие

**СФЕРА ПРИМЕНЕНИЯ**

Электрощиты, металлические щиты, вагоны, панели и дверцы оборудования

**МАТЕРИАЛЫ**

Корпус : ЦАМ DIN-EN 1774- ZNAl4Cu1
Сердцевина: ЦАМ DIN-EN 1774- ZNAl4Cu1
Ригель : Сталь
Прокладка : Резина
Покрытие : Хром или черная покраска

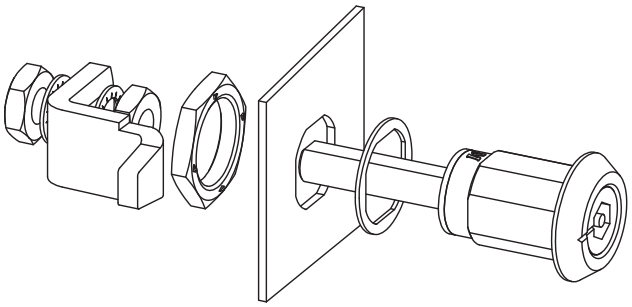

## 060 A3 ФИКСАТОР ДЛЯ ЗАМКА

- Заказывается отдельно

Выбрать ключи можно на стр.: 130 - 131

### КОД ПРОДУКТА

040 - V - 1 - F - D D - C C

КОД ГРУППЫ | ВЕРСИЯ | МАТЕРИАЛ | ПОКРЫТИЕ | КОД СЕРДЦЕВИНЫ | РИГЕЛЬ

| МАТЕРИАЛ | M |
|---|---|
| Сплав ЦАМ | 1 |

| ПОКРЫТИЕ | F |
|---|---|
| Хром | 1 |
| Черный цвет | 2 |