ЗАМОК ДЛЯ ТЕРМОПАНЕЛЕЙ

012

LH/RH

RoHS

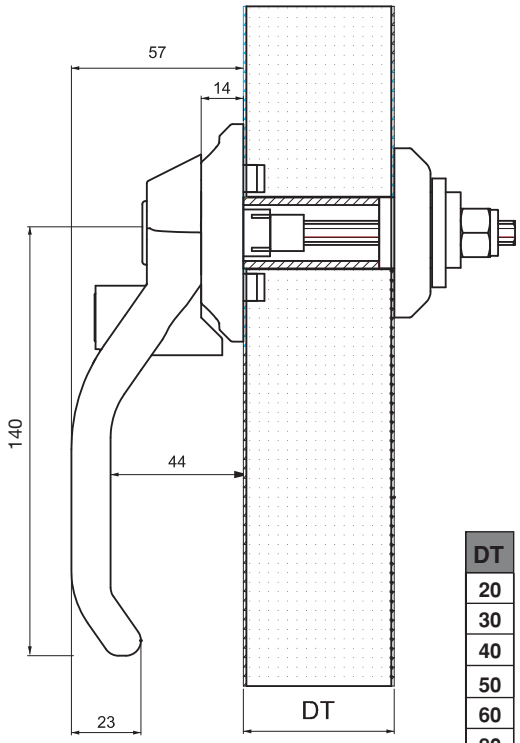

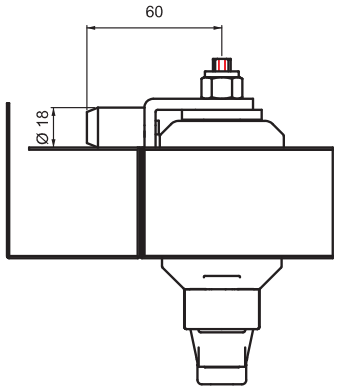

DT
20
30
40
50
60
80
100

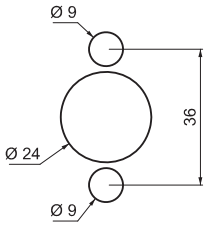

Монтажное отверстие

- Съемная ручка обеспечивает легкий монтаж на месте
- Роллерный ригель облегчает запирание двери
- Есть версии с цилиндром и без цилиндра
- Для панелей различной толщины
- Внутренняя ручка обеспечивает открытие изнутри
- Внутренняя ручка заказывается отделно

СФЕРА ПРИМЕНЕНИЯ

Системы отопления и термопанели

МАТЕРИАЛЫ

КОРПУС : Полиамид PA6 GFR 30
РУЧКА : Полиамид PA6 GFR 30
РИГЕЛЬ : Сталь
Регулируемый Винт/болт :Латунь

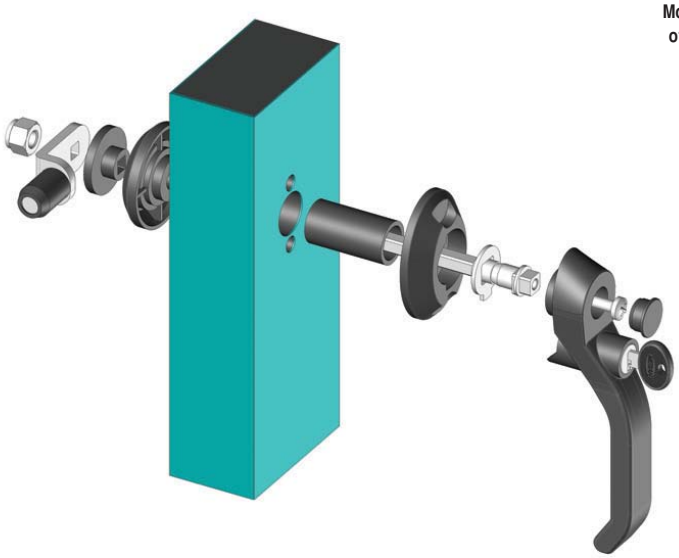

Без цилиндра "00"

КОД ПРОДУКТА

012	-	1	-	DT	-	D D	-	01
КОД ГРУППЫ		ВЕРСИЯ		ТОЛЩИНА		№ ЦИЛИНДРА		№ РИГЕЛЯ

ЦИЛИНДР	ВАРИАНТЫ	DD
	Без цилиндра	00
	С одинаковым шифром - (одинаковые ключи)	01
	С разным шифром - (разные ключи)	02
	Euro key (5333)	05
	CH751 (со шторкой от пыли из нержавеющей стали)	07