ЗАМОК ШЕСТИУГОЛЬНИК — 075

LH/RH

RoHS

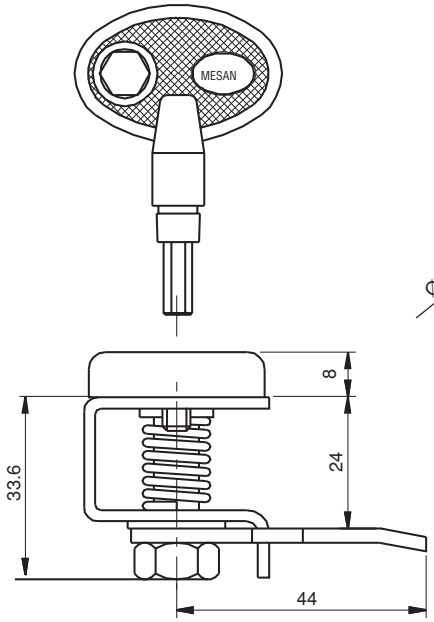

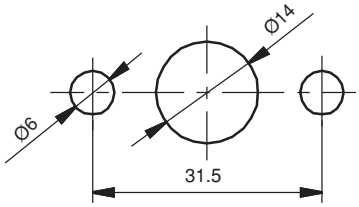

Монтажное отверстие

СФЕРА ПРИМЕНЕНИЯ

Электрические шкафы, панели

МАТЕРИАЛ

КОРПУС : Сталь

Пружина: Сталь

КРЫШКА : Полиэтилен

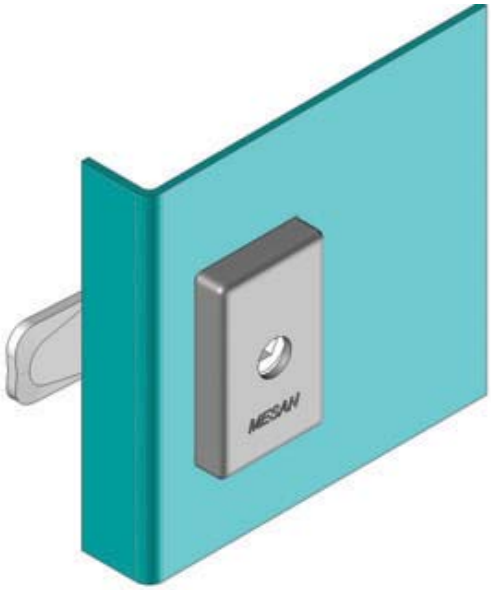

КЛЮЧ ШЕСТИУГОЛЬНИК — 169-66

КОД ПРОДУКТА

075 - 001 / 002

КОД ГРУППЫ

Дверь слева

Дверь справа